БАК ДОЗАТОР

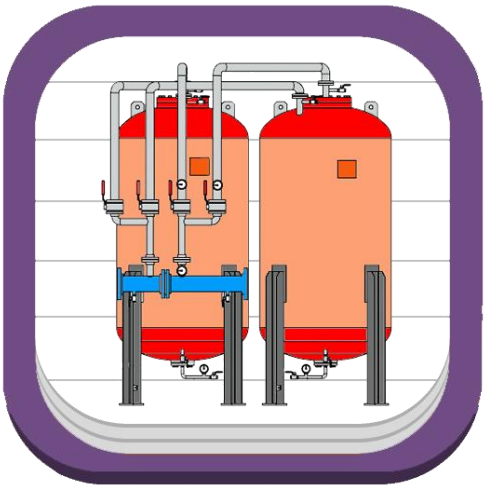

ДВОЙНЫЕ ВЕРТИКАЛЬНЫЕ БАКИ ДОЗАТОРЫ ТИП SM2V

C.S.I. s.r.l.
Производство противопожарного оборудования
Ул. Roma, 94 – 27041 город Casanova Lonati (PV)- область Павия- Италия
Тел.: (+39) 0385.287070 / 287078 - Факс: (+39) 0385.287088

ООО «Техномодуль Центр»
Официальный дистрибьютор на территории Российской Федерации и стран СНГ
125080, г. Москва, Волоколамское шоссе, д.13А, стр.1.
Тел. +7(495) 6449327, (495) 999-18-99
www.tm112.ru
email: info@tm112.ru

ТЕХНОМОДУЛЬ-ЦЕНТР

СИСТЕМЫ ХРАНЕНИЯ И ДОЗИРОВАНИЯ ПЕНООБРАЗОВАТЕЛЯ

Баки-дозаторы **ВЕРТИКАЛЬНЫЕ ДВОЙНЫЕ**

тип – **SM2V/SM2V-M**

Настоящие Баки-дозаторы (далее БД) могут применяться в любых стационарных системах и установках пожаротушения и совместимы с любым известным стандартным водопенным оборудованием.

По конструктивному признаку все используемые в комплекте с баками дозаторы относятся к дозирующим устройствам статического типа.

Дозирование осуществляется путем выдавливания пенообразователя из бака в поток воды, проходящий через дозатор, по трубопроводу через диафрагму с калиброванным отверстием или посредством регулирующего клапана. Для выдавливания пенообразователя из бака, используется давление воды, поступающей из водяной магистрали в бак с внешней или внутренней стороны эластичной емкости, в зависимости от выбранного способа хранения пенообразователя (внутри или снаружи эластичной емкости) и вытесняющей пенообразователь в дозатор под избыточным давлением по отношению к давлению в основной водяной магистрали и в выходной части дозатора.

Дозирование осуществляется только в линию низкого давления.

БД могут устанавливаться в системы, использующие как пресную, так и морскую воду.

Дозаторы, устанавливаемые в составе БД, рассчитаны на дозирование пенообразователей всех типов, включая AFFF/AR и FFFP/AR с рабочими концентрациями 1 %, 3 % и 6 %.

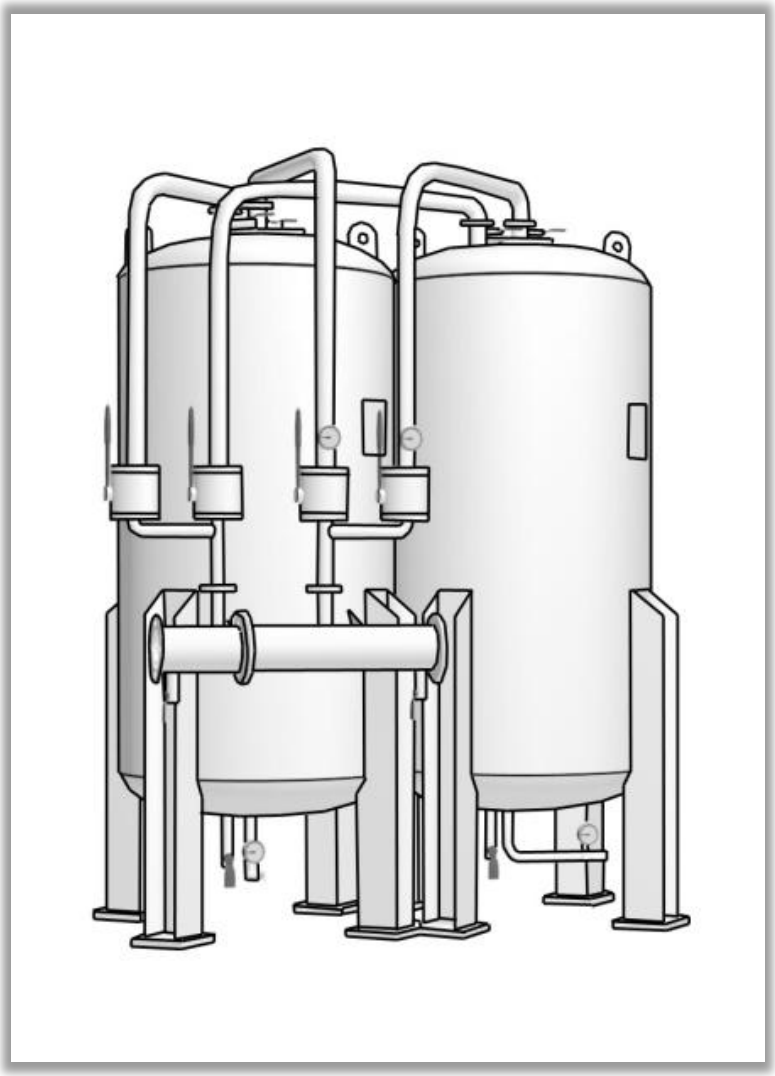

CSI s.r.l.
Via Roma, 94-27049 Casanova Lonati (PV) Italia
ООО «Техномодуль Центр»
www.tm112.ru info@tm112.ru

КОНСТРУКТИВНЫЕ ХАРАКТЕРИСТИКИ – *CONSTRUCTION FEATURES*

Исполнение: CEE-97/23 PED EN 13445-3 ED 2002 REV. 32	*Construction code: CEE-97/23 PED EN 13445-3 ED 2002 ISSUE 32*
Рабочее давление: 12 bar	*Design pressure: 12 bar*
Испытательное давление: 17,2 bar	*Test pressure: 17,2 bar*
Максимальное рабочее давление: 12 bar	*Maximum working pressure: 12 bar*
Рабочая температура: -10° + 50° C	*Design temperature: -10° + 50°C*

МАТЕРИАЛЫ – *MATERIALS AND PERFORMANCE*

Бак: P355NH EN10028-3 / ASTM A516 GR.70	*Tank: P355NH EN10028-3 / ASTM A516 GR.70*
Трубы: сталь ASTM A106 GR.B	*Pipes: carbon steel ASTM A106 GR.B*
Flange: сталь ASTM A105	*Flanges: carbon steel ASTM A105*
Отсекающие клапаны: сталь Сфера: нержавеющая сталь AISI 316	*Cut-off ball valves:* *body carbon steel, ball stainless steel AISI 316*
Краны слива и заполнения: латунь никелированная	*Filling, drain valves: nickel plated brass*
Манометры: нержавеющая сталь	*Pressure gauges: stainless steel*
Контакт защитного заземления: нержавеющая сталь AISI 316	*Ground connection: stainless steel AISI 316*
Предохранительный клапан: латунь	*Safety valve: brass*
Мембрана: хайпалон неопрен	*Bladder: hypalon neoprene*
Окраска: эмаль эпоксидная RAL 3000	*Finish: red epoxy paint RAL 3000*
Упаковка: паллеты	*Packing: on pallet*

ПО ЗАПРОСУ – *OPTIONAL*

Исполнение по ASME	*ASME code*
Давление отличное от проектного	*Different design pressure*
Ручной насос заполнения	*Filling manual pump*
Радиография сварочных швов и тест на герметичность	*X-Ray weld test or dye penetrant check*
Функциональные испытания	*Functional test witnessed*

СТАНДАРТНАЯ ДОКУМЕНТАЦИЯ – *STANDARD DOCUMENTATION*

Гарантийный сертификат	*Warranty certificate*
Паспорт (комплект)	*Passport (complect)*
Сертификат соответствия ГОСТ	*Certificat GOST*
Сертификат гидравлических испытаний	*Hydraulic pressure test certificate*
Руководство по погрузке, эксплуатации и обслуживанию	*Instruction manual for installation, operation and maintenance.*

Техническая документация относящаяся к оборудованию в соответствии со стандартом PED, доступна компетентными национальными органами для целей контроля в нашем офисе.	*The technical documentation relative to PED equipment is at disposition of national competent authority, for checking to the our office.*

CSI s.r.l.
Via Roma, 94-27049 Casanova Lonati (PV) Italia
ООО «Техномодуль Центр»
www.tm112.ru info@tm112.ru

Модель
SM2V-M

Сдвоенный вертикальный бак с мембраной и смесителем

(Twin bladder tank with mixer)

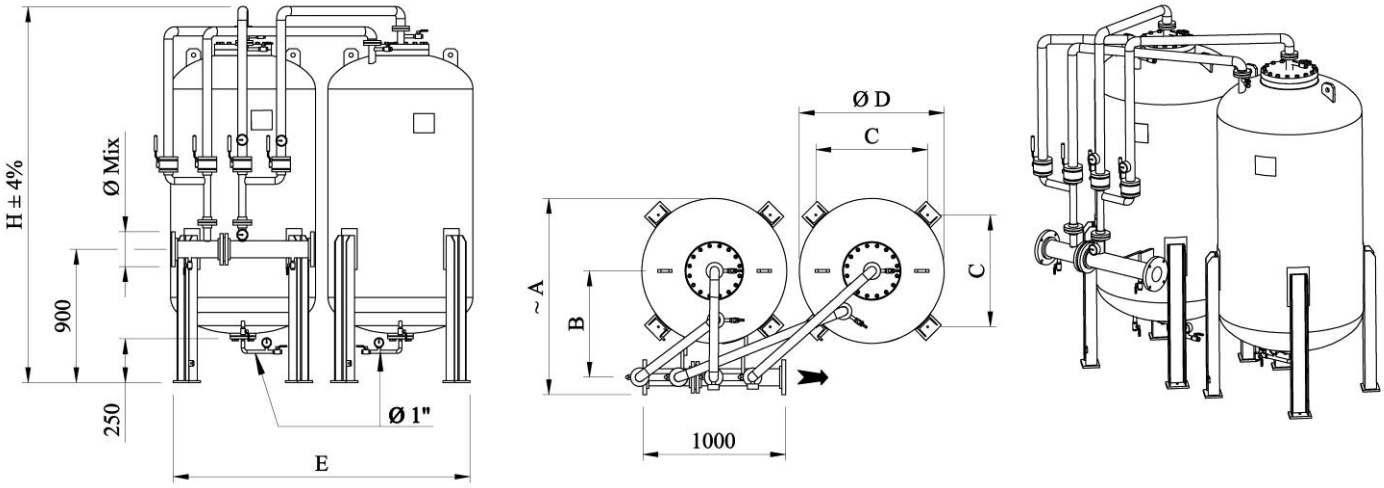

Объём, л. *(Capacity) l.*	*MIX. 3"/4"*		*MIX. 6"*		*MIX. 8"*		*MIX. 10"*		Ø D mm	H mm ±4%	C mm	E mm	Вес *(*)* *(Weight)* *Kg.*
	A mm	B mm	A mm	B mm	A mm	B mm	A mm	B mm					
2500	1510	805	1530	845	1635	865	1635	935	1200	3365	920	2500	1620
3000	1710	905	1790	945	1835	965	1990	1030	1400	3110	1065	2900	1920
3500	1710	905	1790	945	1835	965	1990	1030	1400	3610	1065	2900	2200
4000	1710	905	1790	945	1835	965	1990	1030	1400	3760	1065	2900	2260
4500	1910	1005	1990	1045	2045	1075	2200	1140	1600	3435	1210	3300	2560
5000	1910	1005	1990	1045	2045	1075	2200	1140	1600	3685	1210	3300	2760
5500	1910	1005	1990	1045	2045	1075	2200	1140	1600	3970	1210	3300	2920
6000	2060	1080	2140	1120	2195	1120	2350	1215	1750	3800	1315	3600	3320
6500	2060	1080	2140	1120	2195	1120	2350	1215	1750	3950	1315	3600	3460
7000	2210	1205	2395	1250	2445	1275	2600	1340	2000	3545	1500	4100	4020
7500	2210	1205	2395	1250	2445	1275	2600	1340	2000	3690	1500	4100	4160
8000	2210	1205	2395	1250	2445	1275	2600	1340	2000	3890	1500	4100	4400
8500	2210	1205	2395	1250	2445	1275	2600	1340	2000	4045	1500	4100	4540
9000	2210	1205	2395	1250	2445	1275	2600	1340	2000	4195	1500	4100	4700
10000	2210	1205	2395	1250	2445	1275	2600	1340	2000	4540	1500	4100	5080
11000	2210	1205	2395	1250	2445	1275	2600	1340	2000	4840	1500	4100	5400
12000	2210	1205	2395	1250	2445	1275	2600	1340	2000	5185	1500	4100	5760

(*) Вес в таблице приблизительный, включает в себя вес без смесителя. Вес смесителя (см. стр. 15) и вес бака будут составлять общий вес.	*(*) The table shows the approximate weight of bladder tank without mixer. The mixer weight (pag. 15) must be added to obtain the total weight.*

Характеристики бака стр. 2 / *Construction feature:* pag. 2
Характеристики дозатора стр. 15 / *Mixer data:* pag. 7

CSI s.r.l.
Via Roma, 94-27049 Casanova Lonati (PV) Italia
ООО «Техномодуль Центр»
www.tm112.ru info@tm112.ru

Модель
SM2V-MAP

Сдвоенный верикальный бак с мембраной и смесителем расширенного диапазона

(Twin bladder tank with wide range mixer)

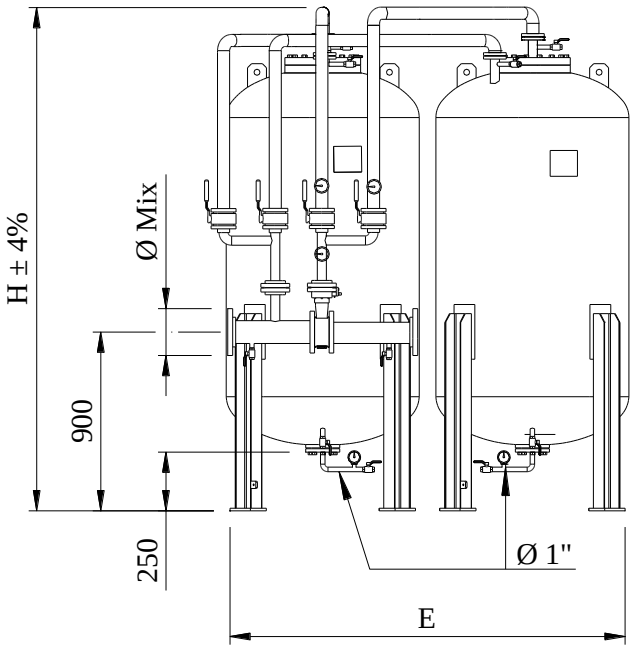

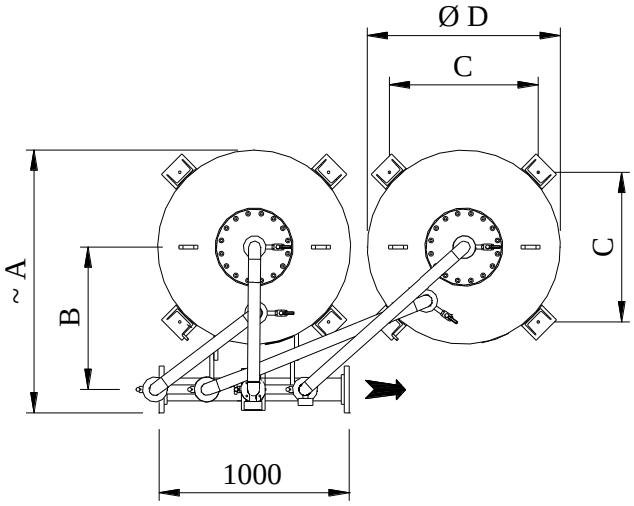

Объём, л. *(Capacity) l.*	*MAP-100*		*MAP-150*		*MAP-200*		*MAP-250*		Ø D mm	H mm ±4%	C mm	E mm	Вес *(*)* *(Weight)* *Kg.*
	A mm	B mm	A mm	B mm	A mm	B mm	A mm	B mm					
2500	1510	805	1530	845	1635	865	1635	935	1200	3365	920	2500	1620
3000	1710	905	1790	945	1835	965	1990	1030	1400	3110	1065	2900	1920
3500	1710	905	1790	945	1835	965	1990	1030	1400	3610	1065	2900	2200
4000	1710	905	1790	945	1835	965	1990	1030	1400	3760	1065	2900	2260
4500	1910	1005	1990	1045	2045	1075	2200	1140	1600	3435	1210	3300	2560
5000	1910	1005	1990	1045	2045	1075	2200	1140	1600	3685	1210	3300	2760
5500	1910	1005	1990	1045	2045	1075	2200	1140	1600	3970	1210	3300	2920
6000	2060	1080	2140	1120	2195	1120	2350	1215	1750	3800	1315	3600	3320
6500	2060	1080	2140	1120	2195	1120	2350	1215	1750	3950	1315	3600	3460
7000	2210	1205	2395	1250	2445	1275	2600	1340	2000	3545	1500	4100	4020
7500	2210	1205	2395	1250	2445	1275	2600	1340	2000	3690	1500	4100	4160
8000	2210	1205	2395	1250	2445	1275	2600	1340	2000	3890	1500	4100	4400
8500	2210	1205	2395	1250	2445	1275	2600	1340	2000	4045	1500	4100	4540
9000	2210	1205	2395	1250	2445	1275	2600	1340	2000	4195	1500	4100	4700
10000	2210	1205	2395	1250	2445	1275	2600	1340	2000	4540	1500	4100	5080
11000	2210	1205	2395	1250	2445	1275	2600	1340	2000	4840	1500	4100	5400
12000	2210	1205	2395	1250	2445	1275	2600	1340	2000	5185	1500	4100	5760

(*) Вес в таблице приблизительный, включает в себя вес без смесителя. Вес смесителя (см. стр. 15) и вес бака будут составлять общий вес.	*(*) The table shows the approximate weight of bladder tank without MAP. The MAP weight (pag. 17) must be added to obtain the total weight.*

Характеристики бака стр. 2 / *Construction feature:* pag. 2
Характеристики дозатора стр. 15 / *Mixer data:* pag. 7

CSI s.r.l.
Via Roma, 94-27049 Casanova Lonati (PV) Italia
ООО «Техномодуль Центр»
www.tm112.ru info@tm112.ru

СМЕСИТЕЛЬ (ДОЗАТОР) ДЛЯ БАКОВ С МЕМБРАНОЙ

Мод. ***Mixer***

КОМПАКТНЫЙ СМЕСИТЕЛЬ (ДОЗАТОР) ДЛЯ БАКОВ С МЕМБРАНОЙ

Мод. ***Mixer/ST***

СМЕСИТЕЛЬ (ДОЗАТОР) РАСШИРЕННОГО ДИАПАЗОНА ДЛЯ БАКОВ С МЕМБРАНОЙ

Мод. ***MAP; MP***

СМЕСИТЕЛЬ (ДОЗАТОР) ДЛЯ УРАВНОВЕШИВАНИЯ ДАВЛЕНИЯ (ИСПОЛЬЗУЕТСЯ С ПЕНОПОДАЮЩИМИ НАСОСАМИ

Мод. ***MAP/M; MAP/M2***

СМЕСИТЕЛЬ (ДОЗАТОР) АВТОМАТИЧЕСКИЙ

Мод. ***MA***

CSI s.r.l.
Via Roma, 94-27049 Casanova Lonati (PV) Italia
ООО «Техномодуль Центр»
www.tm112.ru info@tm112.ru

Модель
Mixer

Смеситель для бака с мембраной
(Proportioner for bladder tank)

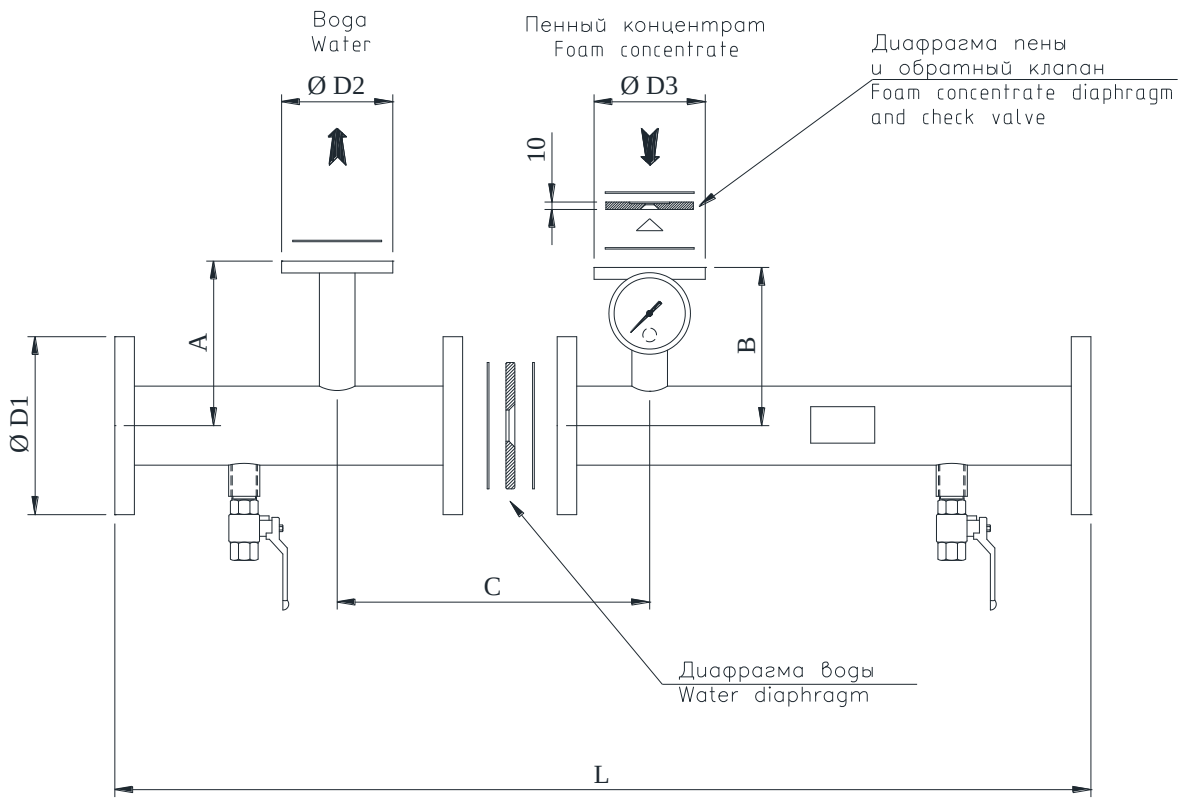

Ø D1	Расход л/мин *(Flow Rate)* l/min. MIN ÷ MAX Спектр (Range) 1:6	Ø D2	Ø D3	A mm	B mm	C mm	L mm	% Смешение *(Mixing ratio)*	Вес *(Weight)* kg
1 ½”	50 ÷ 300	1”	1”	180	170	200	700	3% ÷ 6%	16
2”	75 ÷ 450	1”	1”	190	180	200	700	3% ÷ 6%	20
2 ½”	110 ÷ 650	1” ¼	1” ¼	248	238	250	1000	3% ÷ 6%	24
3”	150 ÷ 900 200 ÷ 1250	1” ½	1” ½	254	244	250	1000	3% ÷ 6%	29
4”	300 ÷ 1800 450 ÷ 2700	1” ½	1” ½	267	257	250	1000	3% ÷ 6%	41
6”	580 ÷ 3500 910 ÷ 5500	2”	2”	294	284	260	1000	3% ÷ 6%	63
8”	1330 ÷ 8000	2” ½	2” ½	320	310	280	1000	3% ÷ 6%	86
10”	1830 ÷ 11000	3”	3”	346	336	300	1000	3% ÷ 6%	136

МАТЕРИАЛЫ – *MATERIALS*

Фланцы: UNI/DIN PN16 o ANSI 150 – A105	*Flanges: UNI/DIN PN16 o ANSI 150 – A105*
Трубы: сталь ASTM A106 Gr.B	*Pipes: carbon steel ASTM A106 Gr.B*
Диафрагма воды: нержавеющая сталь AISI 316	*Water diaphragm: stainless steel AISI 316*
Диафрагма пены: нержавеющая сталь AISI 316	*Foam concentrate diaphragm: stainless steel AISI 316*
Манометр: нержавеющая сталь	*Pressure gauge: stainless steel*
Краны: латунь никелированная	*Valves: nickel plated brass*
Уплотнения: асбест	*Gaskets: asbestos free*

Максимальное падение давления (для спектра 1:6): 1 бар / *Maximum pressuer lose: 1 bar (refered to a range 1: 6)*
Рабочее давление: 16 bar / *Design pressure: 16 bar*
По запросу спектр 1:10 (Максимальный расход делить на 10) но с бо̀льшим падением давления/ *For Range 1:10 (Maximum Flow Rate divided to 10) but more pressure loss.*

CSI s.r.l.
Via Roma, 94-27049 Casanova Lonati (PV) Italia
ООО «Техномодуль Центр»
www.tm112.ru info@tm112.ru

Mod.
Mixer-ST

Компактный смеситель для бака с мембраной

(Proportioner for bladder tank)

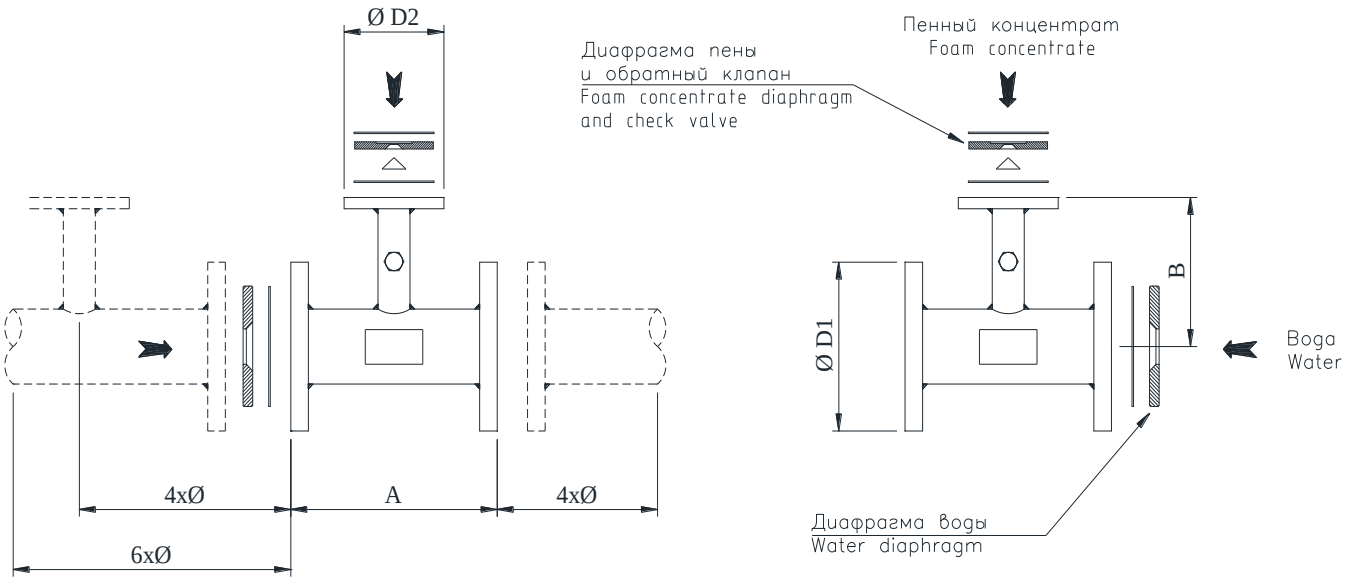

Ø D1	Расход *(Flow Rate)* л/мин (l/min) MIN ÷ MAX	Падение давления *(Pressure losses) bar*	Ø D2	A mm	B mm	% Смешение *(Mixing ratio)*	Вес *(Weight)* kg
2” ½	75 ÷ 650	0,1 ÷ 0,8	1” ¼	216	238	3% ÷ 6%	12
3”	100 ÷ 900 150 ÷ 1250	0,1 ÷ 0,8	1” ½	216	244	3% ÷ 6%	16
4”	250 ÷ 1800 380 ÷ 2700	0,1 ÷ 0,8	1” ½	216	257	3% ÷ 6%	22
6”	450 ÷ 3500 650 ÷ 5500	0,1 ÷ 0,8	2”	216	284	3% ÷ 6%	35
8”	1100 ÷ 8000	0,1 ÷ 0,8	2” ½	256	310	3% ÷ 6%	45
10”	1680 ÷ 11000	0,1 ÷ 0,8	3”	300	336	3% ÷ 6%	65

MATERIALI – *MATERIALS*

Фланцы: UNI/DIN PN16 o ANSI 150 – A105	*Flanges: UNI/DIN PN16 o ANSI 150 – A105*
Трубы: сталь ASTM A106 Gr.B	*Pipes: carbon steel ASTM A106 Gr.B*
Диафрагма воды: нержавеющая сталь AISI 316	*Water diaphragm: stainless steel AISI 316*
Диафрагма пены: нержавеющая сталь AISI 316	*Foam concentrate diaphragm: stainless steel AISI 316*
Уплотнения: асбест	*Gaskets: asbestos free*

Максимальное падение давления: 1 bar */ Maximum pressuer lose: 1 bar*
Рабочее давление: 16 bar / *Design pressure: 16 bar*

CSI s.r.l.
Via Roma, 94-27049 Casanova Lonati (PV) Italia
ООО «Техномодуль Центр»
www.tm112.ru info@tm112.ru

Модель
MAP 80-32

Дозатор для бака с мембраной Среднего диапазона

(Medium Range Mixer)

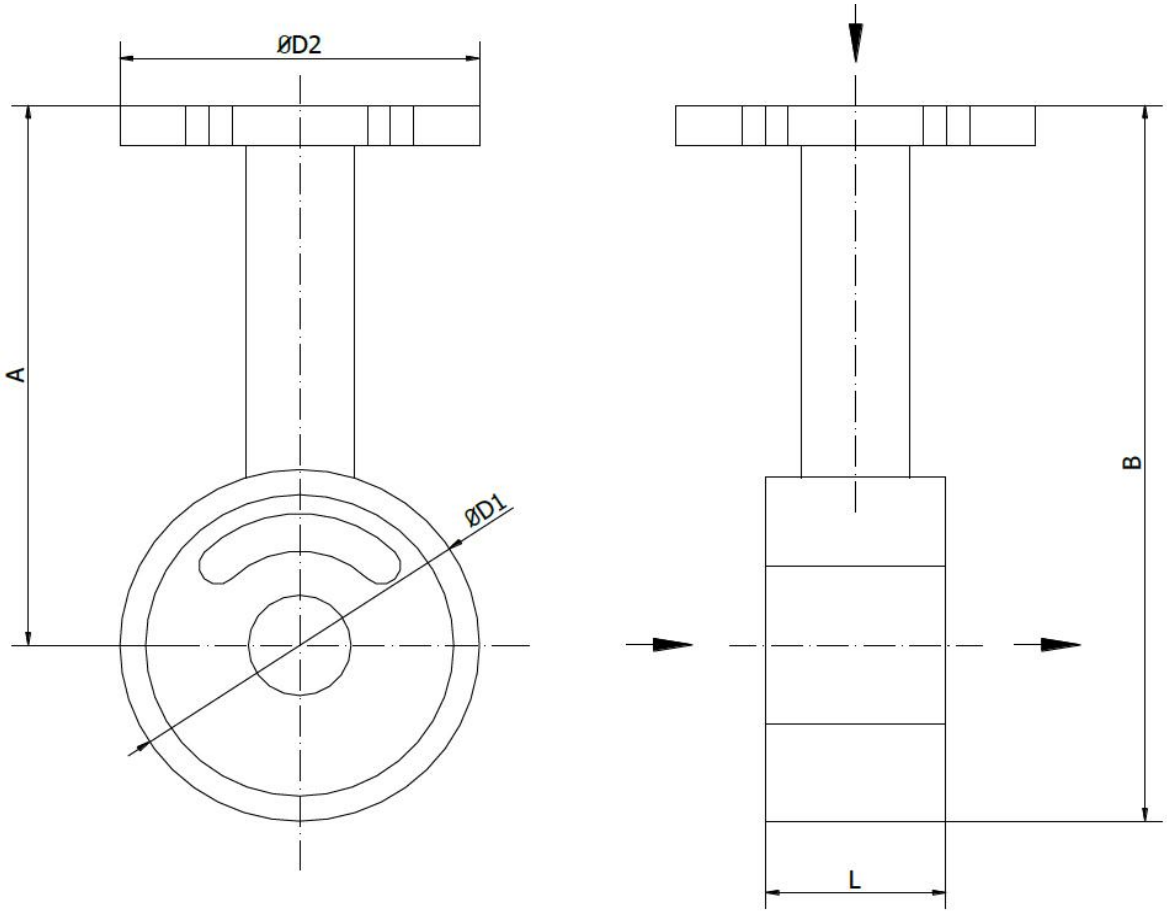

Модель Model	Расход л/мин *(Flow Rate)* l/min. MIN ÷ MAX	Ø D1	Ø D2	A mm	B mm	L mm	% Смешение *(Mixing ratio)*	Вес *(Weight)* kg
MAP 80-32	300 ÷4100	3”	1 1/4”	215	285	70	3% ÷ 6%	9

МАТЕРИАЛЫ – *MATERIALS*

Body: bronze	*Корпус: Бронза*

ОПЦИИ – OPTIONAL

Different mixing ratios	Различные % смешивания
Different flow rates	Различные расходы (по требованию заказчика)

CSI s.r.l.
Via Roma, 94-27049 Casanova Lonati (PV) Italia
ООО «Техномодуль Центр»
www.tm112.ru info@tm112.ru

Mod.
MAP

Смеситель расширенного диапазона для бака с мембраной

(Wide range mixer for bladder tank system)

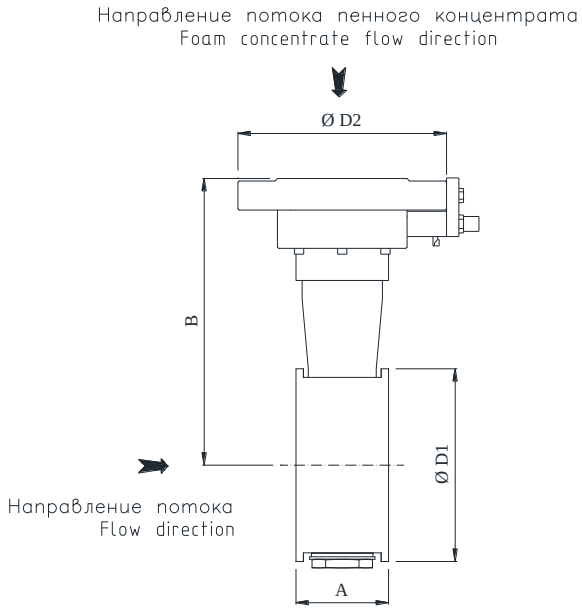

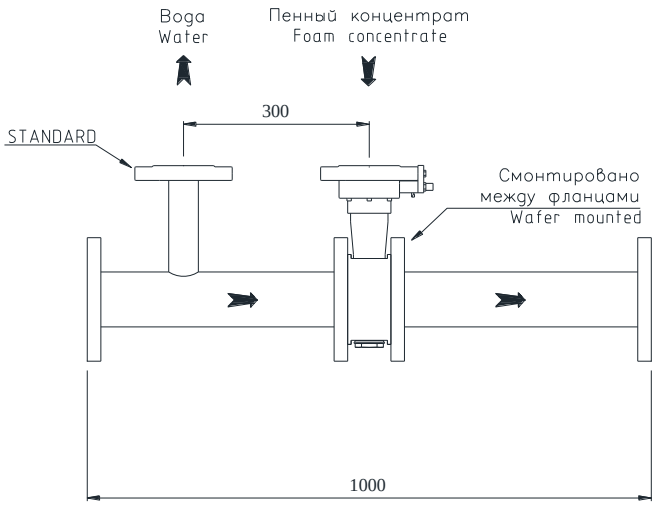

ХРАКТЕРИСТИКИ - *PERFORMANCE*

Модель *Model*	A mm	B mm	Ø D1 mm	Ø D2 mm	Расход л/мин *(Flow rate) l/min* MIN	MAX	Потеря давления, бар *(Pressure losses bor)*	Смешение *(*) (Mixing ratio)*	Фактор К *(K Fattor)*	Вес *(Weight)* Kg
MAP – 100	70	210	4”	2”	80	2450	0,2 ÷ 2	3%	2038	15
MAP – 150	70	240	6”	2”	110	5500	0,2 ÷ 2	3%	4560	23
MAP – 200	82	290	8”	3”	125	10500	0,2 ÷ 2	3%	8640	39
MAP – 250	82	322	10”	3”	150	16000	0,2 ÷ 2	3%	13000	48

МОДИФИКАЦИЯ мод. MP

Модель *Model*	A mm	B mm	Ø D1 mm	Ø D2 mm	Расход л/мин *(Flow rate) l/min* MIN	MAX	Потеря давления, бар *(Pressure losses bor)*	Смешение *(*) (Mixing ratio)*	Фактор К *(K Fattor)*	Вес *(Weight)* Kg
MP – 150	70	240	6”	2”	1500	12000	0,2 ÷ 5	3%	7990	21
MP – 200	82	290	8”	3”	2875	22750	0,2 ÷ 3.2	3%	17255	37

Рабочее давление: 16 bar / *Design pressure: 16 bar*

МАТЕРИАЛЫ – *MATERIAL*

Корпус: бронза	*Body: bronze*
Внутренние части: нержавеющая сталь	*Internal part: stainless steel*

ПО ЗАПРОСУ – *OPTIONAL*

Смешение: 6%	*Mixing ratio: 6%*

CSI s.r.l.
Via Roma, 94-27049 Casanova Lonati (PV) Italia
ООО «Техномодуль Центр»
www.tm112.ru info@tm112.ru

Mod.
MAP/M

Смеситель для уравновешивания давления (используется в системах с пеноподающими насосами)

(Balanced Wide Range Mixer)

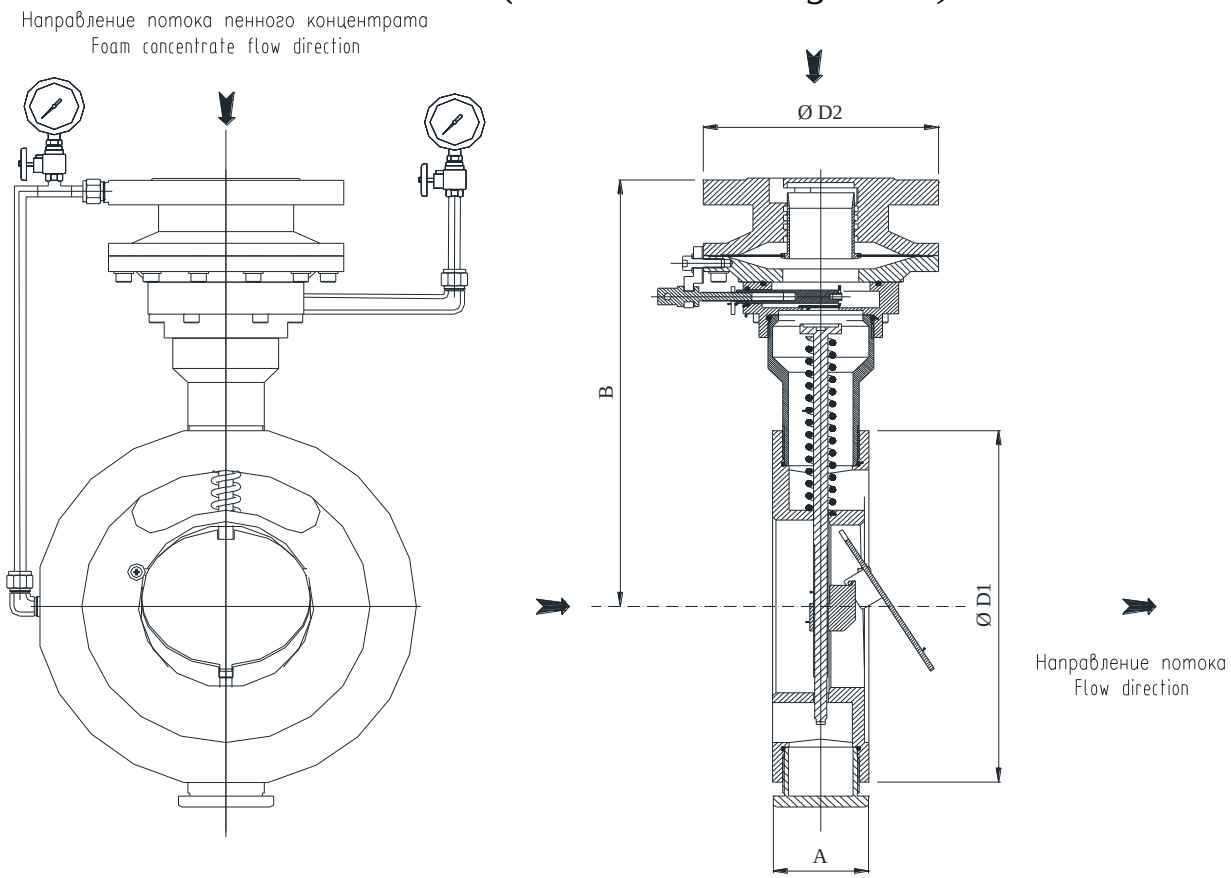

Давление пены на входе в дозатор должно быть выше давления воды как минимум на 1-1,5 бар.
The pressure of the foam on entering the mixer must be at least 1-1,5 bars higher than that of the water.

ХАРАКТЕРИСТИКИ - *PERFORMANCE*

Модель *Model*	A mm	B mm	Ø D1 mm	Ø D2 mm	Расход *(Flow rate) l/min* MIN	MAX	Падение давления, бар *(Pressure losses, bar)*	Смешениие *(Mixing ratio)*	Фактор К *(K Fattor)*	Вес *(Weight)* Kg
MAP/M – 100	70	280	4”	3”	80	2450	0,2 ÷ 2	3%	2038	28
MAP/M – 150	70	310	6”	3”	110	5500	0,2 ÷ 2	3%	4560	35
MAP/M – 200	82	360	8”	3”	125	10500	0,2 ÷ 2	3%	8640	50
MAP/M – 250	82	372	10”	3”	150	16000	0,2 ÷ 2	3%	13000	60

Рабочее (максимальное) давление: 16 бар (Фланцы DIN PN 16) / *Design pressure: 16 bar (DIN PN 16 FLANGE)*

МАТЕРИАЛЫ – *MATERIAL*

Корпус: бронза UNI 7013/8	*Body: bronze UNI 7013/8*
Внутренние части: нержавеющая сталь	*Internal part: stainless steel*

ПО ЗАПРОСУ – *OPTIONAL*

Смешение: 6%	*Mixing ratio: 6%*
Рабочее (максимальное) давление : 20 бар (Фланцы ANSI 150 LB)	*Design pressure and max working pressure : 20 bar (ANSI 150 LB FLANGE)*

CSI s.r.l.
Via Roma, 94-27049 Casanova Lonati (PV) Italia
ООО «Техномодуль Центр»
www.tm112.ru info@tm112.ru

Mod.
MAP/M2

Смеситель для уравновешивания давления (используется в системах с пеноподающими насосами)

(Balanced Wide Range Mixer)

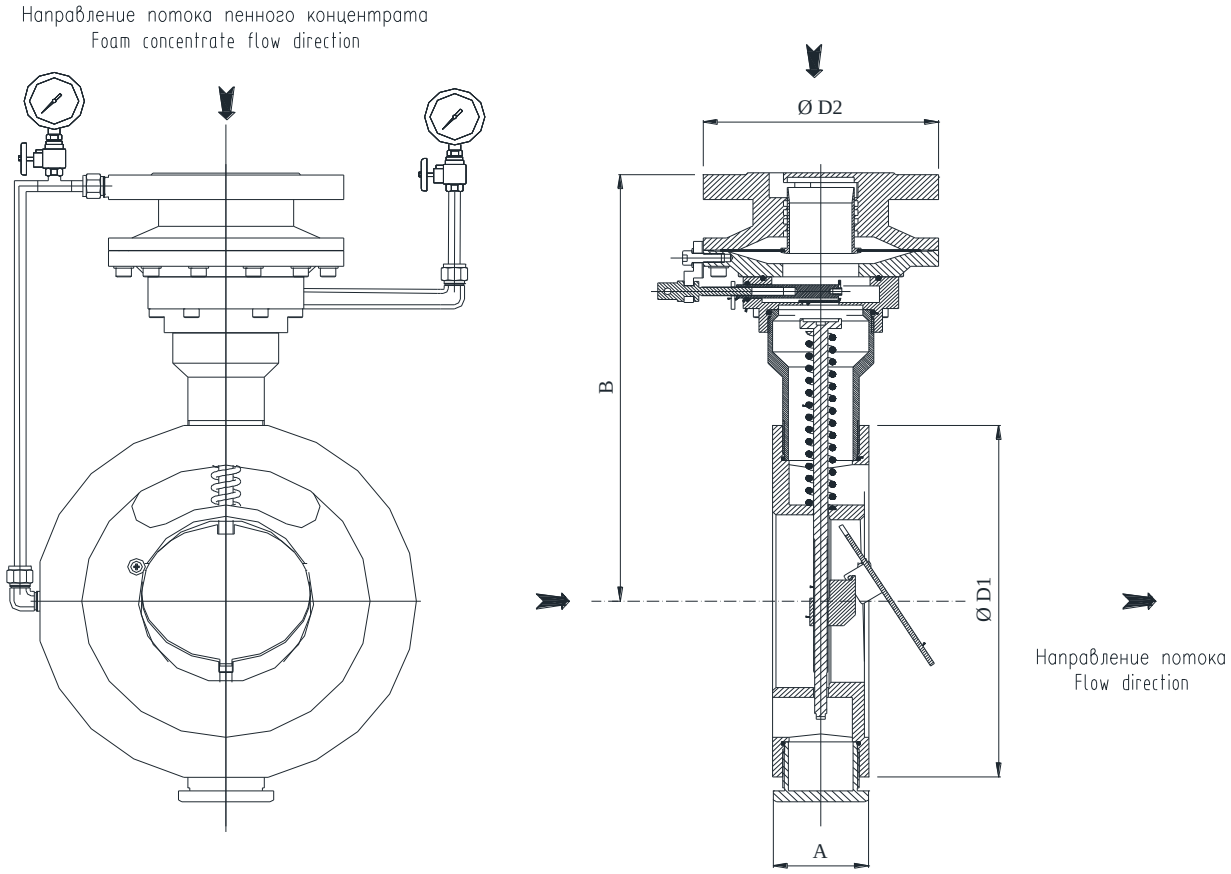

Давление пены на входе в дозатор должно быть выше давления воды как минимум на 1-1,5 бар.
The pressure of the foam on entering the mixer must be at least 1-1,5 bars higher than that of the water.

ХАРАКТЕРИСТИКИ - *PERFORMANCE*

Модель *Model*	A mm	B mm	Ø D1 mm	Ø D2 mm	Расход *(Flow rate) l/min* MIN	MAX	Падение давления, бар *(Pressure losses, bar)*	Смешениие *(Mixing ratio)*	Фактор К *(K Fattor)*	Вес *(Weight)* Kg
MAP/M – 100	70	280	4”	2”	770	4900	0,2 ÷ 2	0-6%	4040	28
MAP/M – 150	70	310	6”	2”	1500	12000	0,2 ÷ 2	0-6%	7990	35
MAP/M – 200	82	360	8”	3”	2875	22750	0,2 ÷ 2	3%	17255	50
MAP/M – 250	82	372	10”	3”	5100	33100	0,2 ÷ 2	3%	27060	60

Рабочее (максимальное) давление: 16 бар (Фланцы DIN PN 16) / *Design pressure: 16 bar (DIN PN 16 FLANGE)*

МАТЕРИАЛЫ – *MATERIAL*

Корпус: бронза UNI 7013/8	*Body: bronze UNI 7013/8*
Внутренние части: нержавеющая сталь	*Internal part: stainless steel*

ПО ЗАПРОСУ – *OPTIONAL*

Рабочее (максимальное) давление : 20 бар (Фланцы ANSI 150 LB)	*Design pressure and max working pressure : 20 bar (ANSI 150 LB FLANGE)*

CSI s.r.l.
Via Roma, 94-27049 Casanova Lonati (PV) Italia
ООО «Техномодуль Центр»
www.tm112.ru info@tm112.ru

Модель
MA

Смеситель автоматический
(Automatic mixer)

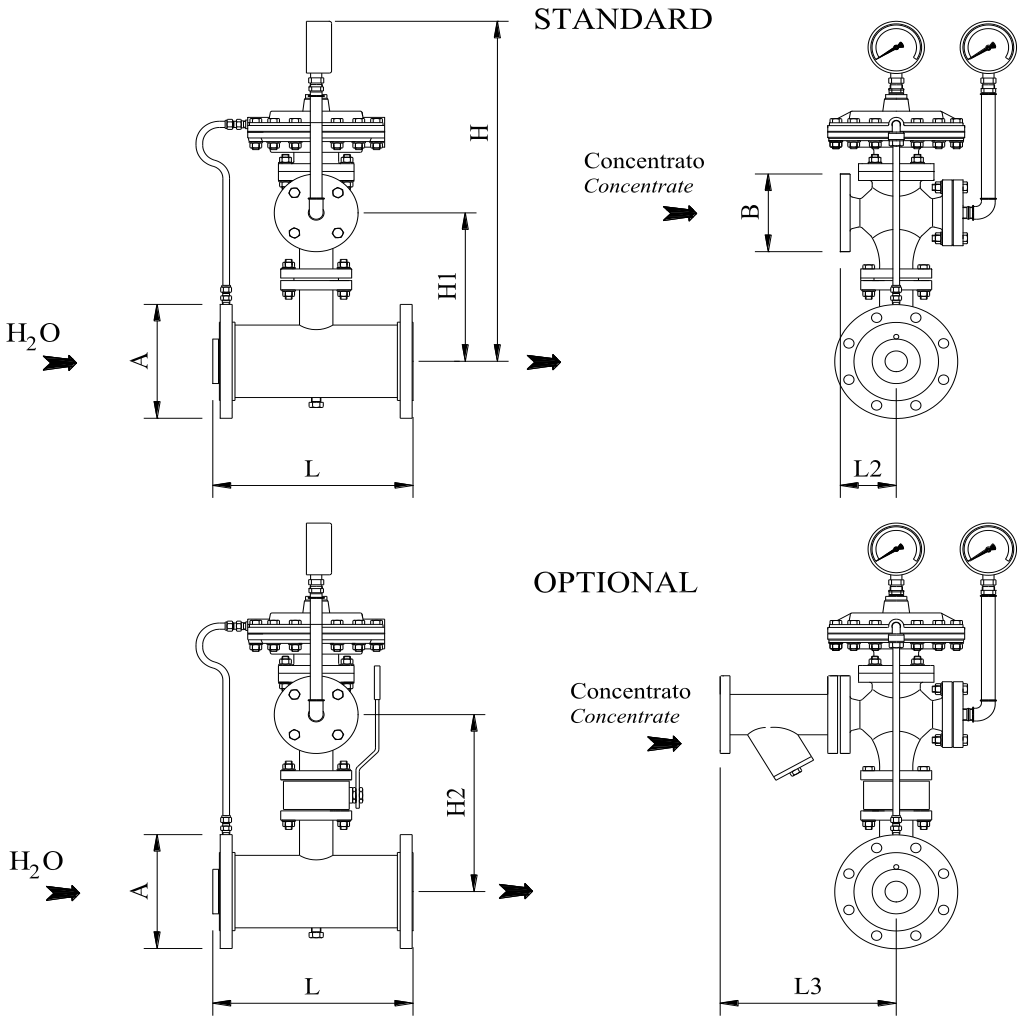

МОДЕЛЬ *(Model)*	РАСХОД (Flow rate) л/мин.	L мм	H мм	H1 мм	L2 мм	L3 мм	A Ø	B Ø	ВЕС *(Weight)*	H2 мм	ВЕС *(Weight)*
MA 100	216 – 2160	205	530	210	100	296	4”	1½”	50 kg	277	58 kg
MA 125	325 – 3250	250	530	220	100	296	5”	1½”	58 kg	290	66 kg
MA 150	475 – 4750	300	570	240	115	345	6”	2”	65 kg	330	75 kg
MA 200	850 – 8500	400	600	270	115	345	8”	2”	90 kg	359	100 kg
MA 250	1366 – 13660	500	690	320	145	431	10”	2½”	130 kg	427	142 kg
MA 300	1916 - 19160	602	750	335	145	431	12”	2½”	160 kg	443	172 kg
MA 350	2530 - 25300	692	819	378	145	427	14”	2½”	215 kg	476	235 kg

МАТЕРИАЛЫ – *MATERIALS*

Фланец входной/ выходной « A » UNI PN 16 / ANSI #150	*Inlet/outlet flanges « A » UNI-DIN PN 16 / ANSI #150*
Фланец входной линия пены « B » UNI PN 16 /ANSI #150	*Inlet foam flanges « B » UNI-DIN PN 16 / ANSI #150*
Корпус миксера : углеродистая сталь	*Body mixer : carbon steel*
Сопло, линия воды : бронза	*Water nozzle : bronze*
Корпус клапана : чугун	*Body valve : cast iron*
Диафрагма пенообразователя : нерж. сталь AISI 316	*Foam concentrate diaphragm : stainless steel 316*
Окраска : эмаль красная RAL 3000	*Finish : paint RAL 3000*

CSI s.r.l.
Via Roma, 94-27049 Casanova Lonati (PV) Italia
ООО «Техномодуль Центр»
www.tm112.ru info@tm112.ru

Модель
Mixer (XL)

Дозатор для бака с мембраной
(Proportioner for bladder tank)

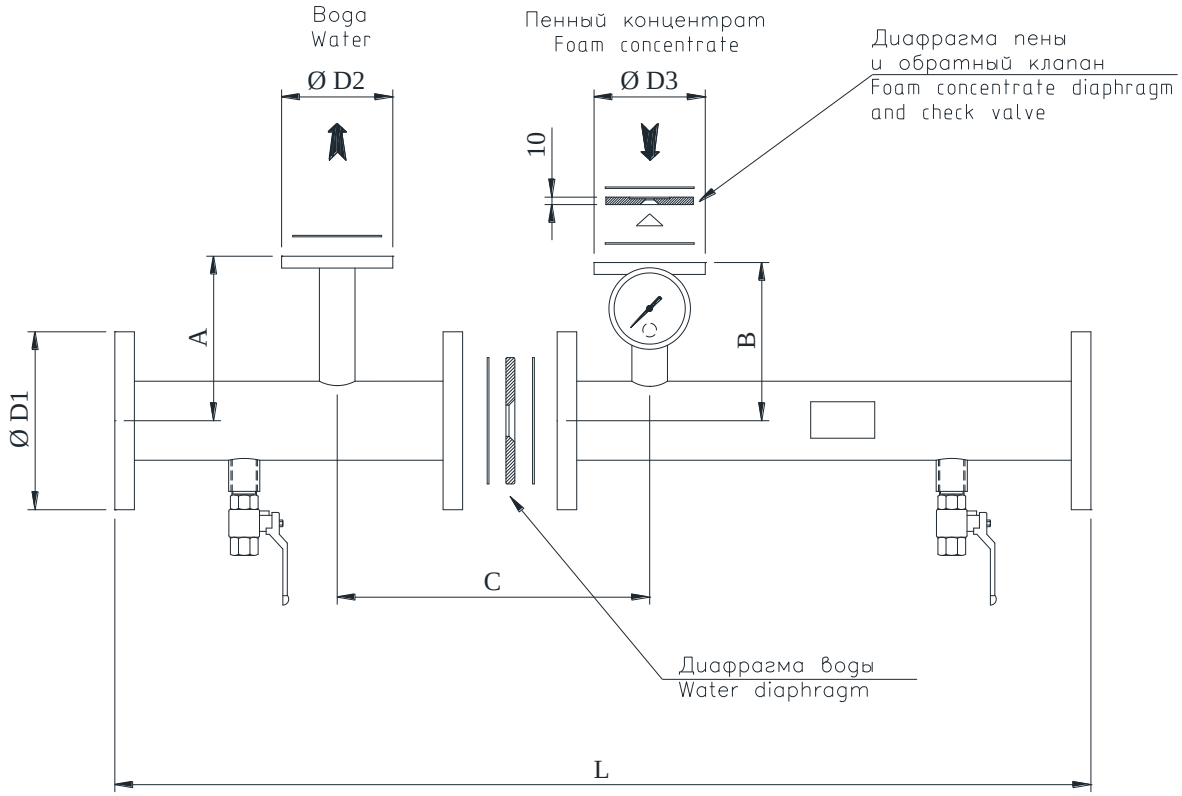

Ø D1	Расход л/мин *(Flow Rate)* l/min. MIN ÷ MAX Спектр (Range) 1:6	Ø D2	Ø D3	A mm	B mm	C mm	L mm	% Смешение *(Mixing ratio)*	Вес *(Weight)* kg
12”	3500 ÷21000 4000 ÷24000	4”	4”	346	336	300	1000	3% ÷ 6%	160
14”	5000 ÷30000	4	4”	386	386	380	1000	3% ÷ 6%	190
16”	6000 ÷36000	4	4”	386	386	380	1000	3% ÷ 6%	230

МАТЕРИАЛЫ – *MATERIALS*

Фланцы: UNI/DIN PN16 o ANSI 150 – A105	*Flanges: UNI/DIN PN16 o ANSI 150 – A105*
Трубы: сталь ASTM A106 Gr.B	*Pipes: carbon steel ASTM A106 Gr.B*
Диафрагма воды: нержавеющая сталь AISI 316	*Water diaphragm: stainless steel AISI 316*
Диафрагма пены: нержавеющая сталь AISI 316	*Foam concentrate diaphragm: stainless steel AISI 316*
Манометр: нержавеющая сталь	*Pressure gauge: stainless steel*
Краны: латунь никелированная	*Valves: nickel plated brass*
Уплотнения: асбест	*Gaskets: asbestos free*

Максимальное падение давления 1 бар/ *Maximum pressuer lose: 1 bar*
Рабочее давление: 16 bar / *Design pressure: 16 bar*

CSI s.r.l.
Via Roma, 94-27049 Casanova Lonati (PV) Italia
ООО «Техномодуль Центр»
www.tm112.ru info@tm112.ru

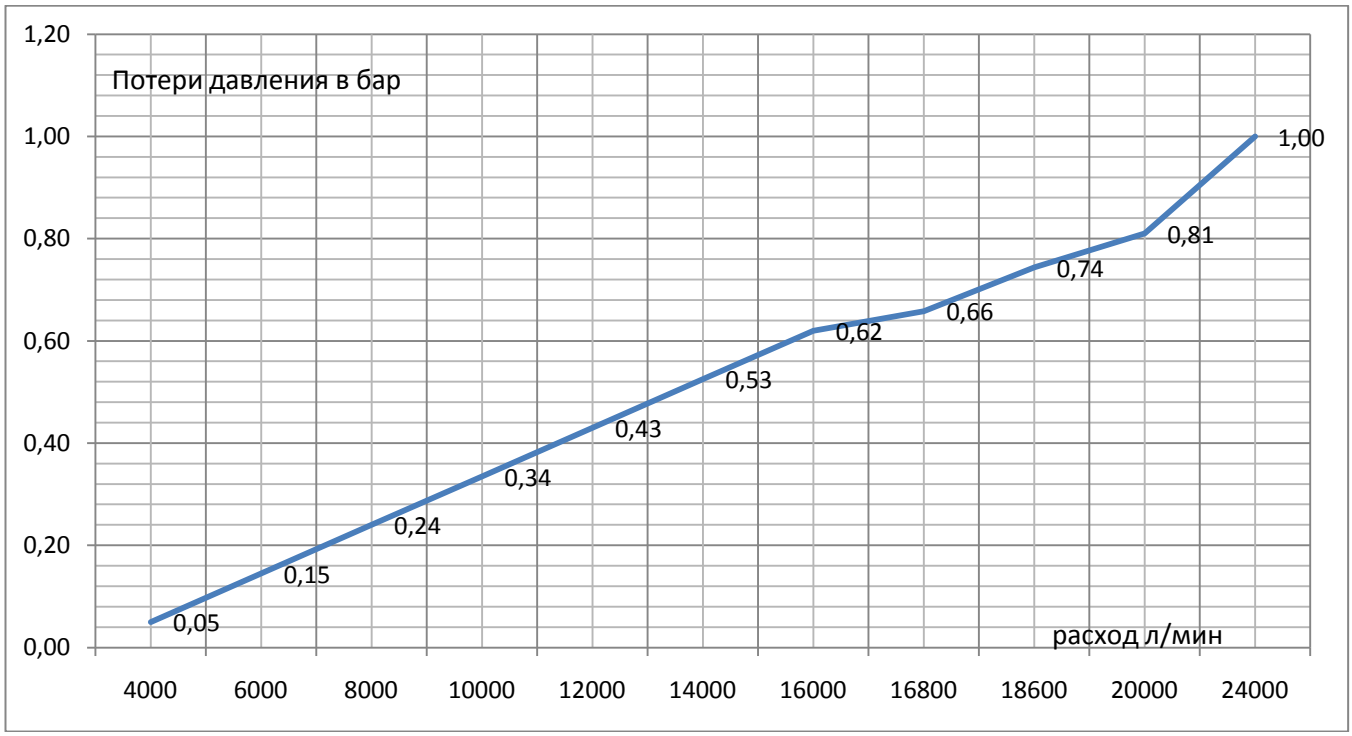

CSI s.r.l.
Via Roma, 94-27049 Casanova Lonati (PV) Italia
ООО «Техномодуль Центр»
www.tm112.ru info@tm112.ru

ДОПОЛНИТЕЛЬНЫЕ МАТЕРИАЛЫ

Модель
SM2V/M

Основные узлы и зоны обслуживания

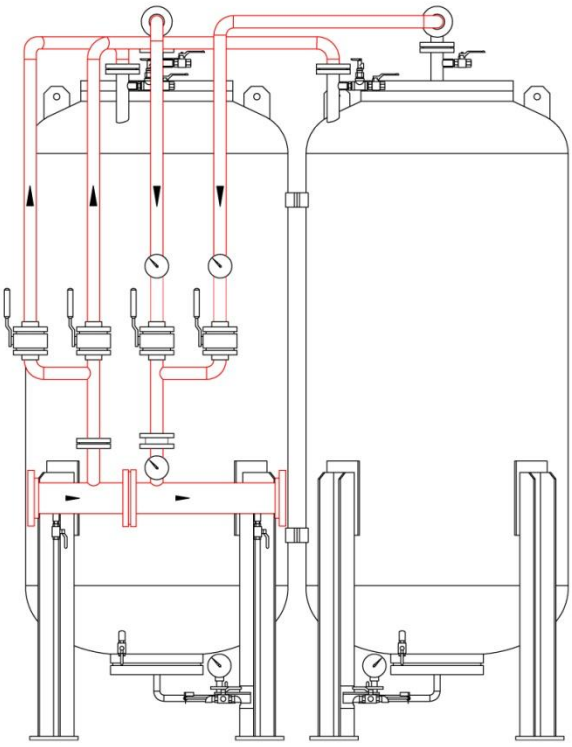

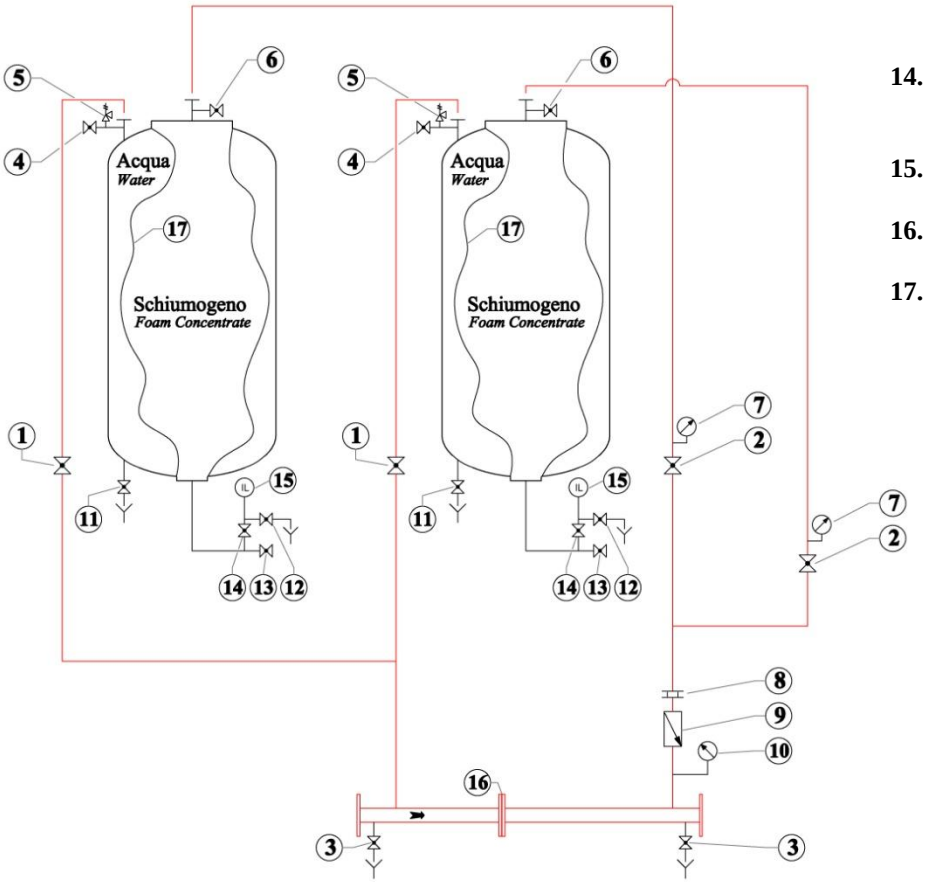

1. Отсекающий клапан воды
   Water cut-off valve
2. Отсекающий клапан пены
   Concentrate cut-off valve
3. Сливной кран дозатора
   Mixer drain valves
4. Вентиляционный кран воды
   Water vent valve
5. Предохранительный клапан
   Safety valve
6. Вентиляционный кран
   Vent valve
7. Манометр давления в баке
   Tank pressure gauge
8. Диафрагма пены
   Calibrated foam diaphragm
9. Обратный клапан
   Check valve
10. Манометр перепада давления
    Manometar ΔP
11. Сливной кран воды
    Water drain valve
12. Сливной кран индикатора уровня
    Level indicator drain valve
13. Кран слива и наполнения концентрата
    Concentrate filling/drain valve
14. Отсекающий клапан индикатора уровня
    Level indicator cut-off valves
15. Индикатор уровня
    Level indicator
16. Диафрагма воды
    Calibrated water diaphragm
17. Мембрана
    Bladder

CSI s.r.l.
Via Roma, 94-27049 Casanova Lonati (PV) Italia
ООО «Техномодуль Центр»
www.tm112.ru info@tm112.ru

ПРИМЕНЕНИЕ БАКОВ-ДОЗАТОРОВ

Баки-дозаторы применяются в установках и системах пенного пожаротушения, в том числе автоматических, где одновременно требуются высокая точность и минимальная инерционность при дозировании пенообразователя. Примеры наиболее частого применения БД:

- в узлах хранения и дозирования пенообразователей для защиты резервуарных парков при помощи высоконапорных пеногенераторов, пенных камер, пеносливов и т.д;
- в узлах хранения и дозирования пенообразователей для защиты железнодорожных сливо-наливных эстакад при помощи пожарных лафетных стволов и специальных насадков;
- в узлах хранения и дозирования пенообразователей для защиты закрытых помещений большого объема (технологических насосных, производственных цехов и участков, складских помещений, тоннелей и т.д.) с возможностью секционирования при помощи генераторов пены высокой и средней кратности (ГВП и ГПС - соответственно);
- в узлах хранения и дозирования пенообразователей для защиты закрытых помещений при помощи спринклерных систем.

Баки-дозаторы применяются для хранения и дозирования любых стандартных пенообразователей в концентрации от 1 % до 6 % как с пресной, так и с морской водой. Дозирование осуществляется исключительно в магистрали низкого давления с максимальным рабочим давлением до 1,6 МПа.
Баки-дозаторы устанавливаются в крытых отапливаемых помещениях и эксплуатируются при температурах от 5 ^{0}С до 50 ^{0}С. Влажность воздуха внутри помещений не должна превышать 90 %. Установка баков-дозаторов вне помещений без предварительного согласования с предприятием-изготовителем категорически исключена.
Заполнение баков пенообразователем и подготовку БД к эксплуатации осуществляется исключительно авторизованным персоналом, обладающим необходимой квалификацией.

ГАРАНТИИ ИЗГОТОВИТЕЛЯ

Гарантийный срок эксплуатации БД составляет 24 месяца с даты ввода в эксплуатацию.
Срок эксплуатации БД составляет 20 лет при условии своевременного технического обслуживания в процессе всего срока эксплуатации.

ДОКУМЕНТАЦИЯ КОМПЛЕКТА ПОСТАВКИ:

В комплект поставки БД входят следующие документы:

- паспорт на дозатор (ы) пенообразователя;
- паспорт на бак (и) для применения в комплекте с дозатором;
- паспорт на эластичную (ые) емкость (и), устанавливаемую (ые) внутри бака (ов);
- инструкция по эксплуатации совмещенная с паспортом;

Документы содержат:

- наименование предприятия-изготовителя БД, эластичной (ых) емкости (ей) и манометров соответственно;
- наименование предприятия-поставщика БД, эластичной (ых) емкости (ей) и манометров соответственно;
- идентификационные номера дозатора (ов), бака (ов) в комплекте с дозатором, эластичной (ых) емкости (ей) и манометров соответственно;
- количество дозаторов и баков в одном изделии;
- наименование БД;
- тип БД;
- условное обозначение БД;
- значение концентрации пенообразователя, дозирование которого предусмотрено дозатором (ами) в составе БД;
- правила работы с пенообразователем и заполнения им БД, обеспечивающие безопасность персонала и охрану окружающей среды;
- диапазон температур эксплуатации БД;
- гарантийный срок эксплуатации БД.

CSI s.r.l.
Via Roma, 94-27049 Casanova Lonati (PV) Italia
ООО «Техномодуль Центр»
www.tm112.ru info@tm112.ru